2БКТП - блочная комплектная двухтрансформаторная подстанция наружной установки в железобетонной оболочке на напряжение 10 кВ предназначена для электроснабжения жилищно-коммунальных, общественных и промышленных потребителей.

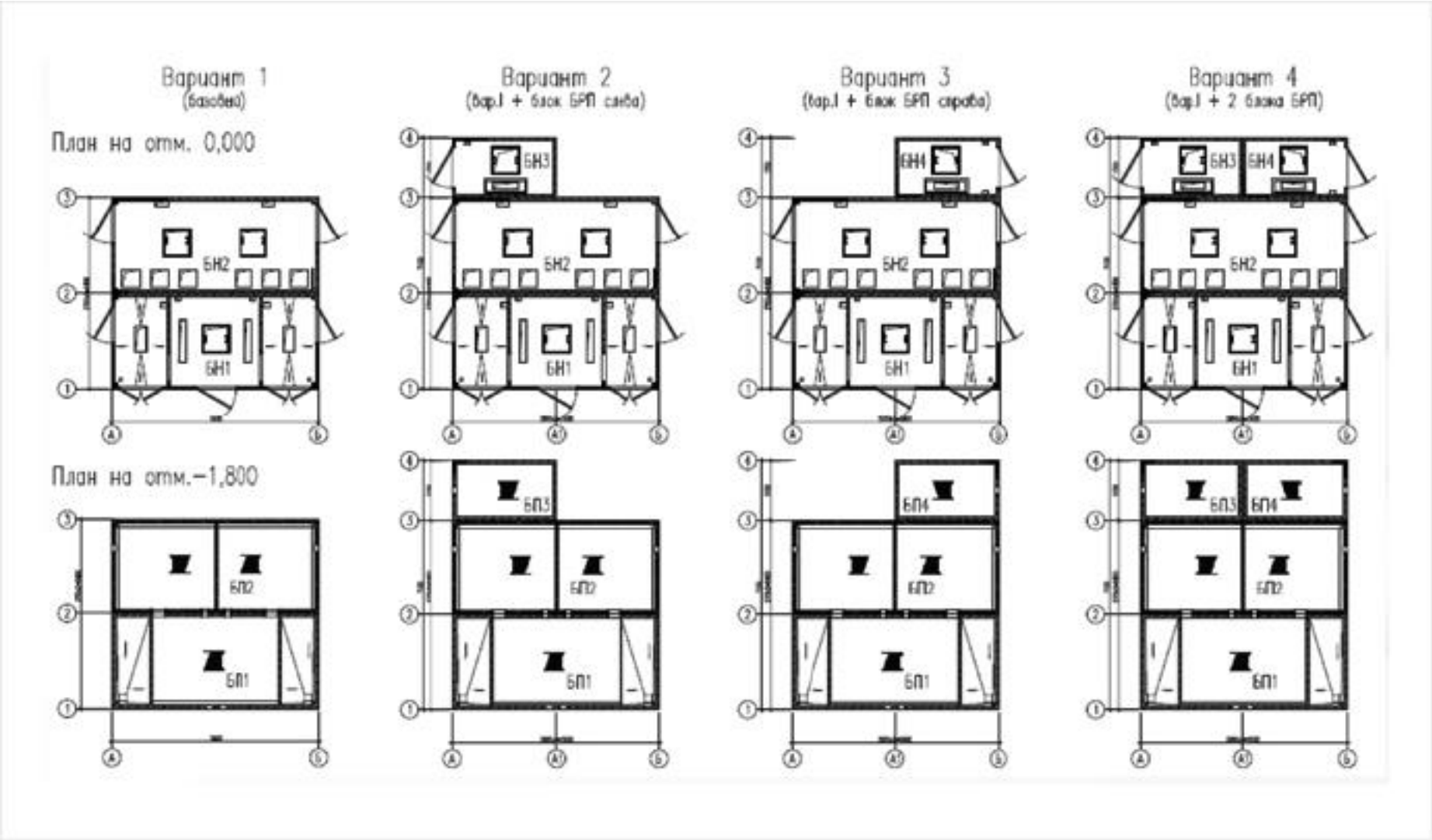

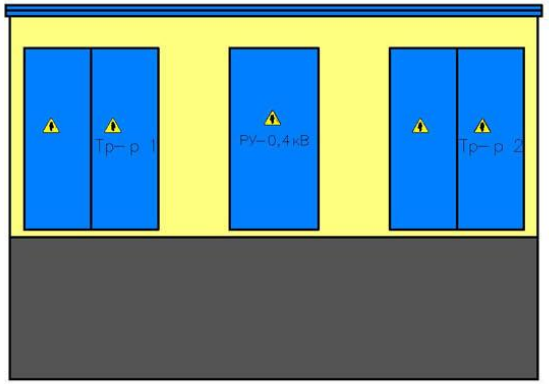

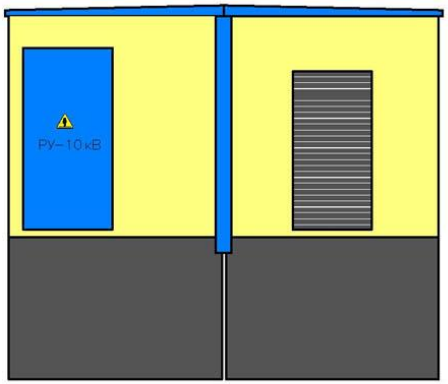

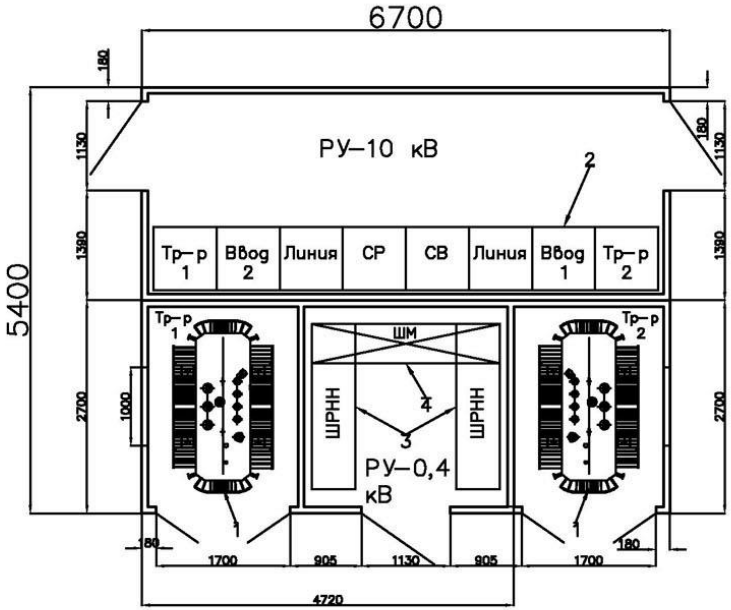

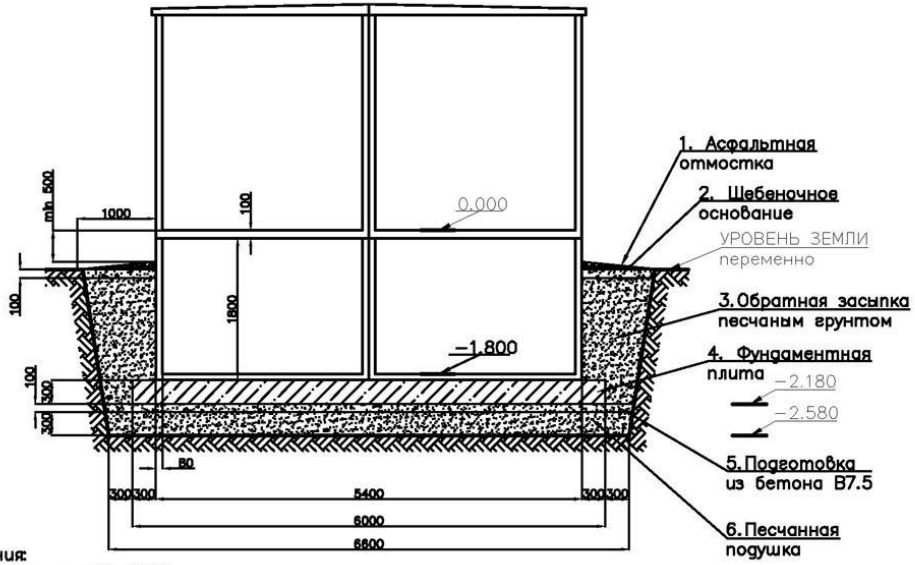

1. Трансформатор силовой до 1600кВа – 2 шт.
2. Камера сборная одностороннего обслуживания КСО-305 – 8 шт.
3. ЩРНН – 2 шт.
4. Шинный мост-1шт.

Примечания:
1. Бетон плиты В20 ГОСТ 25192-82
2. Бетон подготовки В7,5 ГОСТ 25192-82
3. Песок средней крупности (под плитой) ГОСТ 8736-93

						RA.01.01.ПЗ.001		
						2БКТП до 2х1600кВА		
						2БКТП 2700х6700	Стадия	Лист 001	Листов 1
					Нач.отдела ГИП	Компоновка, внешний вид, установка		

Взам.инв.№ | Подпись и дата | Инв.№подл.

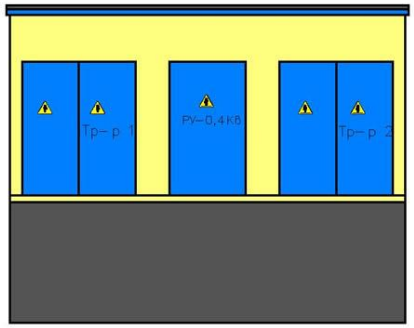

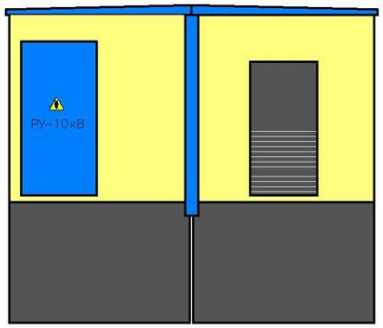

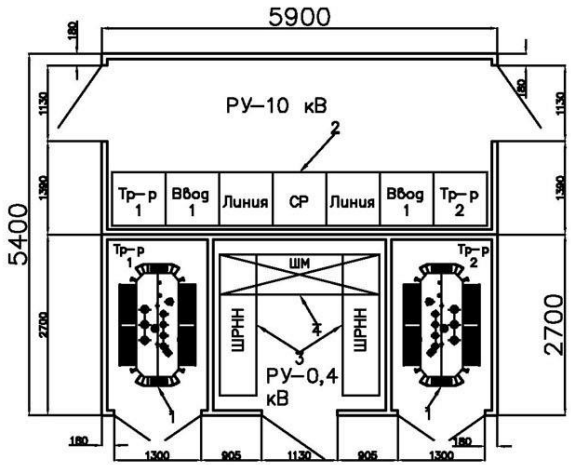

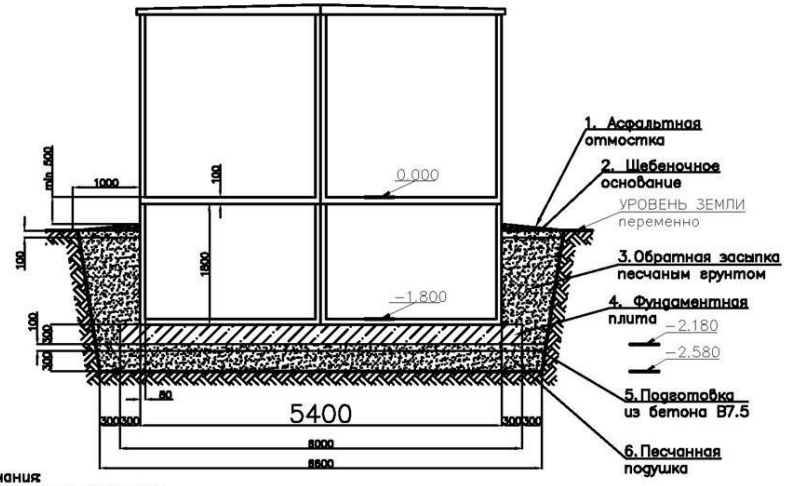

1. Трансформатор силовой до 1250 кВа – 2 шт.
2. Камера сборная одностороннего обслуживания КСО–305 – 7 шт.
3. ЩРНН – 2 шт.
4. Шинный мост–1 шт.

Примечания:
1. Бетон плиты В20 ГОСТ 25192–82
2. Бетон подготовки В7,5 ГОСТ 25192–82
3. Песок средней крупности (под плитой) ГОСТ 8736–93

						RA.02.01.ПЗ.001			
Изм.	Кол.уч.	Лист	№ док.	Подпись	Дата	2БКТП до 2х1250кВА			
						2 БКТП 2700х5900	Стадия	Лист	Листов
								001	1
Нач.отдела						Компоновка, внешний вид, установка			
ГИП									

Взам.инв.№

Подпись и дата

Инв.№подл.

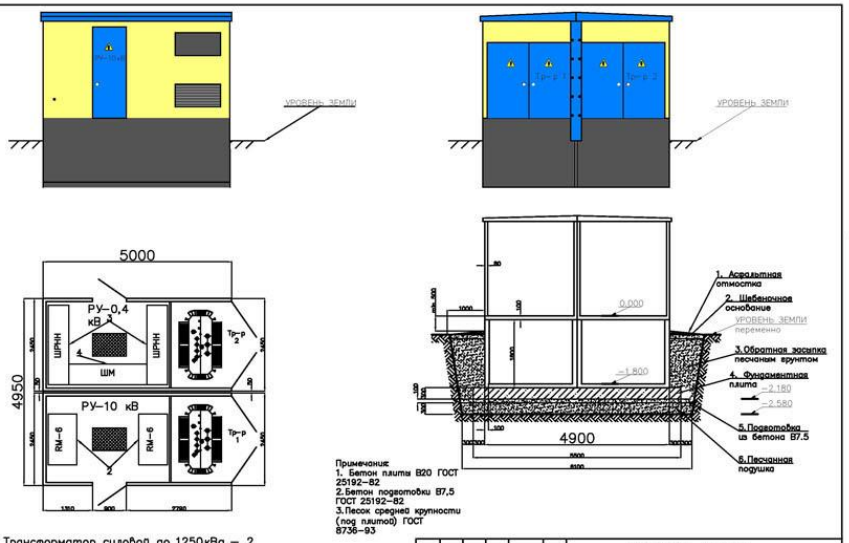

1. Трансформатор силовой до 1250кВа – 2 шт.
2. Компактные распределительные устройства с элегазовой изоляцией RM–6 – 2 шт.
3. ЩРНН – 2 шт.
4. Шинный мост–1шт.

Изм.	Кол.уч.	Лист	№ док.	Подпись	Дата	RA.03.01.ПЗ.001	
						2БКТП до 2х1250кВА	
						2БКТП 2450х5000	Стадия: Лист: 001 / Листов: 1
Нач.отдела						Компоновка, внешний вид, установка	
ГИП							

Взам.инв.№ | Подпись и дата | Инв.№подл.

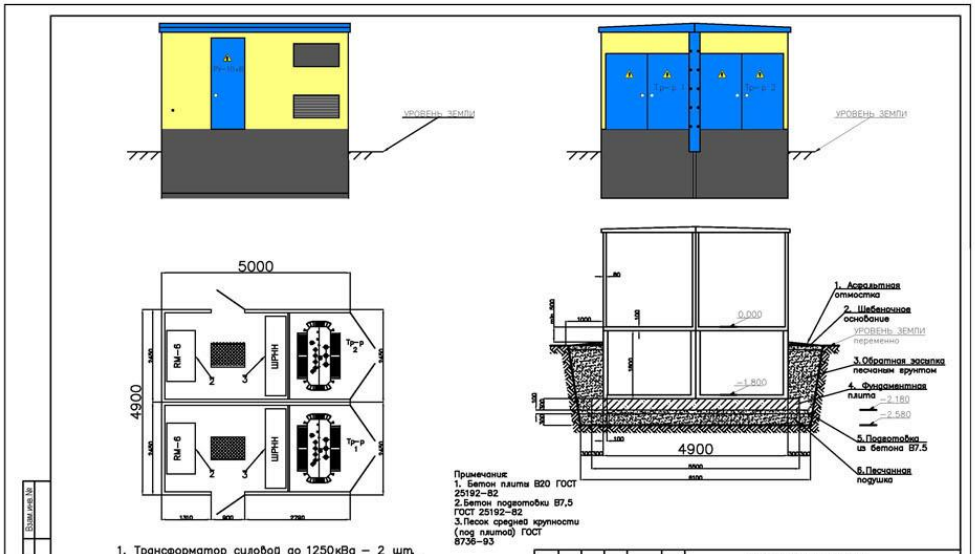

1. Трансформатор силовой до 1250кВа – 2 шт.
2. Компактные распределительные устройства с элегазовой изоляцией RM–6 – 2 шт.
3. ЩРНН – 2 шт.

Изм.	Кол.уч.	Лист	№ док.	Подпись	Дата	RA.03.02.ПЗ.001	
						2БКТП до 2х1250кВА	
						2БКТП 2450х5000	Стадия: Лист: 001 / Листов: 1
Нач.отдела						Компоновка, внешний вид, установка	
ГИП							

Взам.инв.№ | Подпись и дата | Инв.№подл.

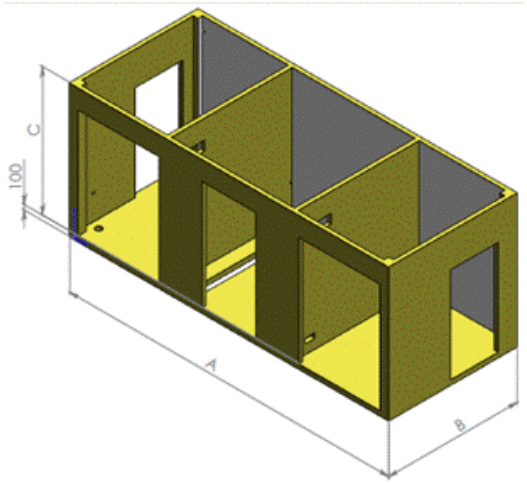

№	A(мм.)	B(мм.)	C(мм.)
	6700/5900/5000	2700/2450	2700/2500

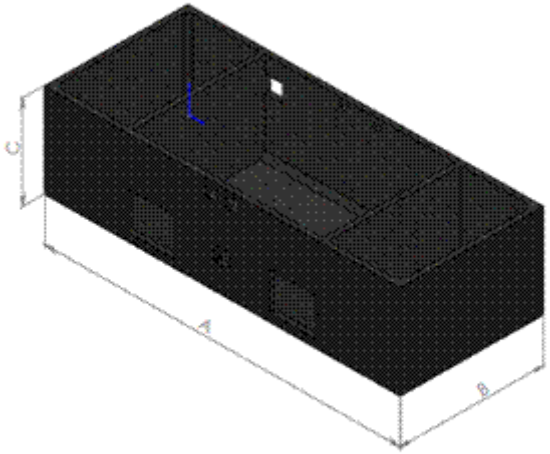

№	A (мм.)	B (мм.)	C (мм.)
	6700/5900/5000	2700/2450	1800/1500

Установка 2БКТП предусматривается в районах со следующими климатическими условиями:

- климатический район - IIв с расчетной зимней температурой наружного воздуха от -28°С (СНиП 23-01-99);
- снеговой район - III с нормальным значением веса снегового покрова 180,0 кгс/м2 (СНиП 2.01.07-85);
- ветровой район - II с нормальным значением давления ветра 30,0 кгс/м2;
- рельеф местности - условно горизонтальная площадка.

Основные характеристики здания:

- степень огнестойкости здания - I (СНиП 21-01-97);
- уровень ответственности - II гост (27751-88)